(FRA) Avertissements et instructions

Vous venez d'acquérir un coffre de toit NORAUTO nous vous en remercions. Afin que ce nouveau coffre de toit vous donne entière satisfaction, il est impératif de respecter cette notice de montage et d'utilisation. Nous vous recommandons de la conserver à l'intérieur du véhicule.

Montage du coffre de toit • Utilisez uniquement le coffre de toit avec les barres de toit normalisées et agréées au niveau international. • Conformez-vous toujours aux instructions du fabricant de la voiture et des barres de toit lors du montage de ces dernières. A défaut d'instruction, l écartement des barres doit être de 70cm.

Ouverture et fermeture • Ne surchargez pas le coffre de toit ; vous devez pouvoir fermer son couvercle en douceur et sans difficulté. • Retirez la clé de la serrure après avoir fermé le coffre de toit. Avant de prendre la route, assurez-vous toujours que le couvercle est bien fermé. • Nous vous recommandons de verrouiller le coffre de toit avant de le stocker.

Chargement du coffre de toit • Ne dépassez jamais la charge que peut supporter le pavillon du véhicule, imposée par le fabricant de voitures (voir le livret d'instructions de la voiture). Tenez compte du fait que vous devez ajouter le poids des barres de toit, le poids du coffre de toit et le poids de la charge. Ce total ne peut pas dépasser la charge maximale autorisée sur le pavillon de votre véhicule. **(b)** • La charge appliquée sur les barres de toit (poids du coffre de toit + poids du chargement du coffre de toit) ne doit en aucun cas dépasser la charge admissible par vos barres de toit (cf notice de vos barres de toit). • La charge du coffre de toit doit être répartie aussi uniformément que possible. Ne dépassez jamais la charge du coffre de toit. **(a)** Placez les bagages lourds au-dessus des deux barres au centre du coffre de toit. Nous vous recommandons de charger l'avant de votre coffre de toit avec des bagages légers tels qu'une couverture ou des vêtements. Cela assure plus de sécurité en cas de collision. • Votre coffre n'est pas adapté au transport d'animaux, ni au transport de matières dangereuses. • Si des éléments saillants se trouvent parmi les objets placés dans le coffre de toit, couvrez-les bien afin d'éviter tout endommagement du coffre de toit. • Ne chargez jamais d'articles en vrac dans le coffre. Tous les articles destinés à être transportés dans le coffre doivent être emballés dans des sacs ou des valises. • Ne transportez jamais des articles de valeur dans le coffre de toit.

Entretien • Après utilisation, vous devez nettoyer votre coffre et le stocker dans un espace propre et sec, à l'abri de la lumière naturelle. • Nous recommandons le nettoyage du coffre de toit après chaque utilisation. • Nettoyez le coffre de toit à l'eau du robinet et éventuellement avec du shampoing pour voiture. • N'utilisez jamais les produits suivants pour nettoyer le coffre de toit ou pour enlever les taches : produits abrasifs, agents de nettoyage, huile ou solvants / produits de nettoyage qui contiennent de l'alcool, chlorures ou ammoniac. Ces produits ont un impact sur la composition de la matière synthétique et pourraient entraîner des dégâts et/ou une décoloration irréparables. **(c)** • Une exposition prolongée aux UV peut altérer la couleur du coffre de toit.

L'influence d'un coffre de toit sur les performances/la conduite de votre voiture • Veuillez tenir compte du fait qu'un coffre de toit exerce une influence sur les performances/la conduite et le comportement de votre voiture sur la route (par ex. la sensibilité au vent latéral, les courbes et virages, prendre en compte de l'augmentation des distances de sécurité et l'altération des performances de freinage). Adaptez votre comportement de conduite à ces facteurs. • Si aucune limitation de vitesse n'est imposée, nous recommandons une vitesse maximale de 130 km/heure. • Avant chaque trajet, vérifier que le coffre soit correctement fermé. En cas de longs trajets, vérifiez régulièrement si le coffre de toit est toujours bien placé, bien fermé et bien fixé. Il est important de prendre en considération la hauteur totale de votre véhicule lors de l'utilisation du coffre de toit. (Entrées de garages, parkings, péages, etc.")**(d)** • Enlevez les barres de toit et le coffre lorsque vous ne les utilisez pas. Vous économiserez ainsi du carburant. • Sur route et autoroute, la présence d'un coffre sur le pavillon du véhicule peut entraîner un bruit aérodynamique.

Garantie • Le fabricant n'est pas responsable des dégâts causés par le non respect du mode d'emploi ni des dégâts provoqués par des modifications apportées au coffre de toit ou par l'utilisation de pièces qui ne sont pas d'origine. • La garantie d'usine sur ce produit est de 5 ans à partir de la date d'achat et elle s'applique à la construction et aux pièces. • Sont exclus de la garantie : les dégâts causés par une utilisation inappropriée suite au non respect du mode d'emploi, l'altération de la couleur et de la matière du coffre due à une exposition prolongée à la lumière naturelle ou encore dus à des cas de force majeure, notamment la guerre, les actes de terrorisme, les catastrophes naturelles, etc.

(SPA) Advertencias e instrucciones

Gracias por comprar un cofre portaequipajes NORAUTO. Para poder disfrutar durante años de su nuevo cofre portaequipajes, siga las instrucciones de este manual de montaje y uso. Le recomendamos que guarde este documento dentro de su vehículo.

Montaje del cofre portaequipajes • Use el cofre únicamente en combinación con barras de techo normalizadas y con aprobación internacional. • Cuando monte las barras, siga siempre las instrucciones de los fabricantes del vehículo y de las propias barras. • La separación recomendada de las barras de techo es 70 cm.

Apertura y cierre • No cargue en exceso el cofre portaequipajes: tenga en cuenta que debe poder cerrarlo sin que le cueste. • Después de cerrar el cofre, saque la llave de la cerradura. Antes de ponerse en marcha con el vehículo, verifique que el cofre está bien cerrado. • Le recomendamos que cierre el cofre de techo antes de guardarlo.

Carga del cofre portaequipajes • No supere en ningún caso el límite de carga del vehículo según las instrucciones del fabricante (consulte el manual del vehículo). Tenga en cuenta que tiene que sumar el peso de las barras de techo, el peso del cofre y el peso de la carga (el equipaje). Este valor total no puede superar la carga máxima permitida del techo. **(b)** • La carga aplicada en las barras de techo (peso del maletero de techo + peso de la carga del maletero de techo) no puede en ningún caso superar la carga admisible por sus barras de techo (consulte las instrucciones de sus barras de techo). La carga debe repartirse uniformemente en el cofre (en la medida de lo posible). No supere la carga máxima para el cofre portaequipajes. **(a)** Coloque los equipajes más pesados sobre las dos barras y centrados en el cofre. Le recomendamos que coloque objetos suaves, como una manta o ropa, en la parte delantera del cofre de techo, pues así se incrementará la seguridad en caso de colisión. • El cofre no se ha diseñado para transportar animales ni artículos peligrosos. • Si hay elementos agudos entre los objetos colocados en el maletero de techo, cúbralos bien para evitar daños en su maletero de techo. • Nunca cargue artículos a granel en el maletero. Todos los artículos destinados a estar transportados en el maletero de techo tienen que estar embalados en bolsas o maletas. • Nunca transporte artículos de valor en el maletero de techo.

Mantenimiento • Después del uso, lave el cofre y guárdelo en un lugar limpio y seco, no expuesto a la luz solar directa. • Se recomienda limpiar el cofre portaequipajes después de cada uso. • Para limpiar el cofre, utilice agua del grifo y, si es posible, un jabón especial para coches. • No utilice nunca los productos siguientes para limpiar el cofre ni para quitar manchas: productos abrasivos, detergentes, aceites o disolventes y productos de limpieza que contengan alcohol, cloruro o amoniaco. Estos productos afectan a la composición del material sintético y provocarían daños o decoloraciones irreparables. **(c)** • La exposición prolongada a la luz UV puede alterar el color del cofre.

Influencia de un cofre portaequipajes en el rendimiento y el manejo del vehículo • Tenga en cuenta que un cofre portaequipajes influye en el rendimiento, el manejo y el agarre del vehículo a la carretera (por ejemplo, sensibilidad al viento lateral, curvas, y distancias de frenado/rendimiento de los frenos). Adapte su modo de conducir a estos factores.• Si no hay límites de velocidad legales, se recomienda no superar los 130 kilómetros por hora. • Antes de cada viaje, compruebe que el cofre está bien cerrado y bloqueado. En caso de trayectos largos, verifique regularmente que el maletero esté bien colocado, cerrado y sujeto firmemente. Es importante tener en cuenta la altura total de su vehículo a la hora de utilizar el maletero (entradas de parkings, peajes, etc)**(d)**. • Desmonte las barras de techo y el cofre cuando no los utilice. De este modo, ahorrará combustible. • Tal vez note mayores niveles de ruido cuando conduzca con el cofre portaequipajes montado sobre el coche.

Garantía • El fabricante no es responsable de los daños causados por el incumplimiento de las instrucciones del manual de usuario ni de los daños provocados por cambios en el cofre portaequipajes o por el uso de piezas no originales. • La garantía de fábrica de este producto es de 5 años a partir de la fecha de compra y se aplica a la estructura y a las piezas. • La garantía no incluye: daños causados por un uso inadecuado, incumplimiento de las instrucciones del manual de uso, alteración del color o el material del cofre debida a la exposición prolongada a la luz natural, o daños por causa de fuerza mayor, como guerras, actos terroristas, desastres naturales, etc.

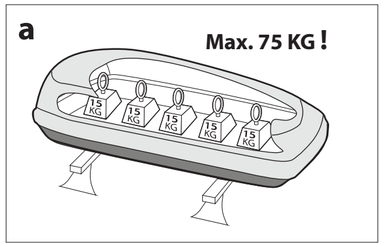

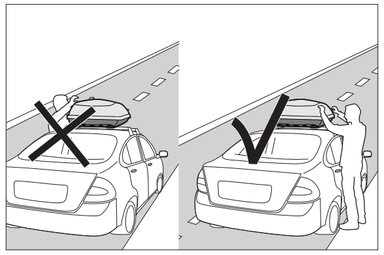

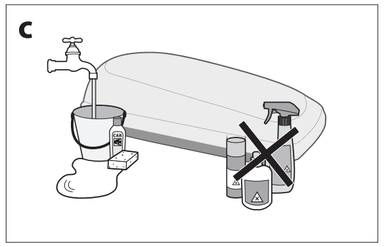

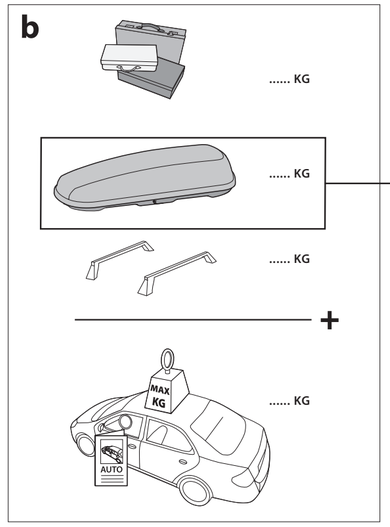

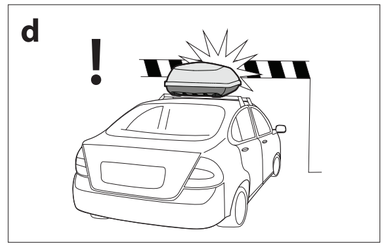

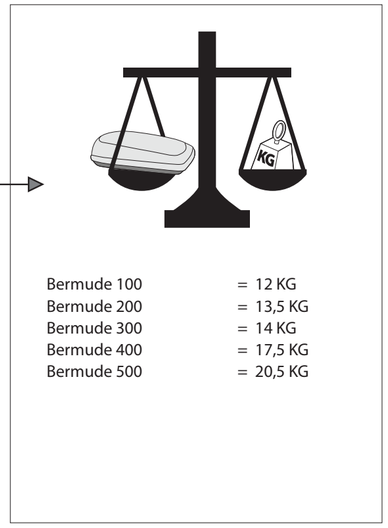

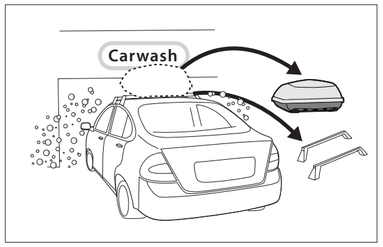

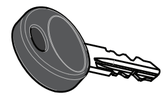

No.:

Norauto, 511/589 rue des Seringats, 59262 Sainghin-en-Melantois, France

AUTO 5, Boulevard Paepsem 20, 1070 Anderlecht, Belgium

Noroto Sau, Centro comercial "Albàn", edificio Norauto, 46100 Burjasot, Espana

Norauto Portugal, Avenidas dos Cavaleiros nº49, 2795 Carnaxide, Portugal

Norauto Italia Spa, Corso Savona 85, 10024 Moncalieri, Italia

Norauto Polska, Ul. Jubilerska 10, 04-190 Warszawa, Polska

Norauto Rom Service SRL, Blvd. Iuliu Maniu, nr 7, 020938 Bucuresti, Romania

НОРАВТО РУС, Цветной бульвар, дом 11, строение 6, 127051 город Москва, Российская Федерация

(ITA) Avvertenze e Istruzioni

Grazie per aver acquistato un baule da tetto NORAUTO Per fare in modo che il vostro nuovo baule da tetto vi dia anni di piacere, seguite le linee guida fornite nel presente manuale utente e di montaggio. Vi consigliamo di conservare questo documento all'interno del vostro veicolo.

Montaggio del box portabagagli • Utilizzare il box portabagagli solo con barre che siano standardizzate ed approvate a livello internazionale. • Durante il montaggio delle barre attenersi sempre alle istruzioni fornite dai produttori dell'auto e delle barre. La distanza consigliata fra le barre del tetto è di 70 cm.

Apertura e chiusura • Non caricare eccessivamente il box portabagagli; il coperchio del box portabagagli si dovrà chiudere in con facilità e senza sforzare. • Togliere la chiave dal lucchetto dopo aver chiuso il box portabagagli. Prima di partire, controllare sempre che il coperchio sia chiuso bene. • Si raccomanda di chiudere le serrature del box portabagagli prima di conservarlo.

Caricamento del box portabagagli • Non superare mai il carico sul tetto, indicato dal produttore dell'auto (vedere il libretto d'istruzioni dell'auto). Bisogna considerare che si deve aggiungere il peso delle barre, il peso del box portabagagli ed il peso del carico. Questo totale non deve superare il carico massimo autorizzato del tetto. **(b)** • Il carico applicato sulle barre da tetto (peso del baule + peso del carico del baule) non può in nessun caso sorpassare il carico ammissibile dalle vostre barre da tetto (vedi avvertenze delle vostre barre da tetto). • Questo totale non potrà superare il carico massimo consentito. Non superare il carico massimo per il baule da tetto. **(a)** • Il carico del box portabagagli va suddiviso il più possibile all'interno del box stesso. Sistemare i bagagli pesanti sopra le due barre al centro del box portabagagli. Si raccomanda di caricare la parte anteriore del box portabagagli con bagagli morbidi, come coperte o abiti. Tale precauzione assicura una maggiore sicurezza in caso di collisione. • Questo baule da tetto non è stato progettato per trasportare animali o merce pericolosa. • Gli oggetti sporgenti inseriti all'interno del baule devono essere coperti bene al fine di evitare dei danneggiamenti al baule stesso. • Non mettete mai articoli alla rinfusa nel baule. Tutti gli arti coli destinati a essere trasportati nel baule da tetto devono essere imballati in dei sacchi o in delle valigie. • Non trasportate mai articoli di valore nel baule.

Manutenzione • Dopo l'uso, lavare il baule da tetto e riporlo in un luogo pulito ed asciutto, lontano dalla luce diretta del sole. • Vi consigliamo di pulire il box portabagagli dopo ogni utilizzo. • Pulire il box portabagagli con acqua del rubinetto e possibilmente con shampoo per auto. • Non usare mai i seguenti prodotti per pulire il box portabagagli o per rimuovere eventuali macchie: prodotti abrasivi, agenti detergenti, petrolio o solventi e prodotti detergenti che contengano alcool, cloro o ammoniaca. Questi prodotti hanno un impatto sulla composizione del materiale sintetico e causano dei danni irreparabili e/o uno scolorimento. **(c)** • Un'esposizione prolungata ai raggi UV potrebbe alterare il colore del baule da tetto.

L'influenza di un box portabagagli sulle prestazioni/comportamento della vostra auto • Va considerato che un box portabagagli influenza le prestazioni/il comportamento e la tenuta di strada della vostra auto (p.es. sensibilità al vento laterale, curve, e distanze di arresto/prestazioni di frenata). Adattate il vostro comportamento di guida tenendo in considerazione questi fattori. • In mancanza di limiti di velocità, consigliamo comunque una velocità massima di 130 km/ora. • Prima di ogni viaggio accertarsi che il baule da tetto sia ben chiuso e bloccato. In caso di lunghi viaggi, controllate regolarmente che il cofano da tetto sia sempre posizionato correttamente, fissato e chiuso bene. E' importante considerare l'altezza totale del vostro veicolo con il cofano da tetto installato (entrate di garage, parcheggi, pedaggi, sottopassaggi ...)**(d)**. • Rimuov ere le barre e il box quando non vengono utilizzati. Così facendo consumerete meno carburante. • Durante la guida con il baule da tetto montato sull'auto, potreste notare dei livelli di rumore superiori al normale.

Garanzia • Il produttore non si ritiene responsabile per eventuali danni causati dalla mancata osservanza del manuale utente né dai danni causati da eventuali modifiche apportate al box portabagagli o per aver utilizzato parti non originali. • La garanzia di fabbrica per questo prodotto è di 5 anni a partire dalla data di acquisto e vale sia per la costruzione che per i pezzi. • Sono esclusi dalla garanzia: danni causati da un uso improprio, il mancato rispetto del manuale utente, l'alterazione del colore o del materiale del baule dovuta ad un'esposizione prolungata alla luce naturale o ad eventi di forza maggiore quali guerra, atti di terrorismo, catastrofi naturali, ecc.

(ENG) Warnings and Instructions

Thank you for purchasing a NORAUTO roof box. To ensure that your new roof box gives you years of pleasure, please follow the guidelines given in these assembly and user manual. We recommend that you store this document inside your vehicle.

Mounting the roof box • Use the roof box only in combination with roof bars that are internationally standardized and approved. • Always comply with the instructions of the car and roof bar manufacturers when mounting the roof bars. The recommended spacing of the roof bars is 70cm.

Opening and closing • Do not overload the roof box; you should be able to close the cover of the roof box in an easy and smooth manner. • Take the key out of the lock after closing the roof box. Before driving off, always check that the cover is closed well. • The roof box must always be closed and locked when not in use.

Loading the roof box • Never exceed the roof load, which is prescribed by the car manufacturer (see the instruction booklet of the car). Take into account that you have to add up the weight of the roof bars, the weight of the roof box, and the weight of the load. This total may not exceed the maximum permitted load of the roof. **(b)** • The permissible load for your roof rack (weight of roof box + weight of load) may never be exceeded (see operating instructions of the roof rack). • The load of the roof box must be spread as evenly as possible. Do not exceed the maximum load for the roofbox. **(a)** Position heavy luggage above the two bars in the centre of the roof box. We recommend you to load the front end of your roof box with soft baggage, such as a blanket or clothing. This increases the safety in the event of a collision. • Your box is not built to carry animals or hazardous goods.

Maintenance • After use, wash your roof box and store in a clean, dry place, out of direct sunlight. • Clean the roof box with tap water and possibly with a car shampoo. • Never use the following products to clean the roof box or to remove stains: abrasives, cleaning agents, oil or solvents and cleaning products that contain alcohol, chlorine or ammonia. These products have an impact on the composition of the synthetic material and result in irreparable damage and/or discolouring. **(c)** • Prolonged exposure to UV light may alter the colour of your roof box. • When transporting luggage with sharp edges or parts that stick out, make sure that the edges and protruding parts are well covered in order to avoid damaging the roof box. • Never carry loose items in the roof box, all luggage must be packed in bags or suitcases before loaded into the roof box . • Never carry valuables in the roof box.

The influence of a roof box on the performance/handling of your car • Please take into account that a roof box influences the performance/handling and the road holding of your car (e.g., sensitivity to side wind, curves, and stopping distances /braking performance). Adjust your driving behaviour to these factors. • If there are no speed limits imposed, we recommend a maximum speed of 130 km/hour. • Before each journey ensure that the box is properly closed and locked. In case of long routes, please verify regularly if the roof box is still well placed, well closed and well fixed. It's important to take into account the total height of your vehicle when using the roof box (garage entries, parkings, tolls, etc.)**(d)**. • Remove the roof bars and box when you are not using them. This way you save on fuel. • You may notice increased noise levels while driving with your roof box mounted on top of your car.

Warranty • The manufacturer is neither liable for damage caused by the non-compliance with the user manual nor for damage caused by changes to the roof box or the use of non-original parts. • The factory's warranty for this product is 5 years starting from the date of purchase and it applies to construction and parts. • Excluded from the warranty are: damage caused by improper use, non-compliance with the user manual, the alteration of the colour or material of the box due to long-term exposure to natural light or force majeure such as war, acts of terror, natural disasters, etc.

(NED) Waarschuwingen en instructies

Dank u voor de aanschaf van een NORAUTO dakkoffer. Om ervoor te zorgen dat u jarenlang plezier heeft van uw nieuwe dakkoffer, is het noodzakelijk om de richtlijnen in deze montage -en gebruikershandleiding te volgen. Wij raden u aan dit document te bewaren in uw voertuig.

Montage van de dakkoffer • Gebruik de dakkoffer alleen in combinatie met dakdragers die internationaal genormeerd en goedgekeurd zijn. • Neem bij montage van de dakdragers altijd de aanwijzingen van voertuigfabrikant en dakdragerfabrikant in acht. De aanbevolen afstand tussen de dakdragers is 70 cm.

Openen en sluiten • Belaad de dakkoffer niet te vol, het deksel van de dakkoffer dient op een eenvoudige en gelijkmatige wijze gesloten te kunnen worden. • Neem de sleutel na het afsluiten van de dakkoffer uit het slot. Controleer voor het wegrijden altijd of het deksel goed gesloten is. • Indien de dakkoffer niet in gebruik is, is het onze aanbeveling om de dakkoffer in vergrendelde toestand op te slaan.

Het beladen van de dakkoffer • De door de autofabrikant voorgeschreven daklast van uw auto (zie het instructieboek van de auto) mag nooit worden overschreden. Houd er rekening mee dat u het gewicht van de dakdrager plus het gewicht van de dakkoffer en het gewicht van de belading van de dakkoffer bij elkaar op moet optellen en dit totaal dus niet de maximaal toegestane belading mag overschrijden. **(b)** • De maximale belasting van uw allesdrager (gewicht van de dakkoffer + gewicht van de belading van de dakkoffer) mag nooit worden overschreden (zie de gebruiksaanwijzing van de allesdrager) • De belading van de dakkoffer moet zo gelijkmatig mogelijk verdeeld worden. Overschrijd de maximale belasting van de dakkoffer niet. **(a)** Plaats zware bagage boven de twee dragers in het midden van de dakkoffer. Wij adviseren de voorkant van uw dakkoffer te beladen met zachte bagage, bv. een deken of kleding. Dit verhoogt, in het geval van een aanrijding, de veiligheid. • De dakkoffer is niet geschikt voor het vervoeren van dieren of gevaarlijke stoffen. • Wanneer u bagage met uitstekende delen vervoert, dek deze dan goed af om beschadigingen aan de dakkoffer te voorkomen. • Vervoer nooit losse spullen in de dakkoffer, maar verpak deze eerst in tassen of koffers alvorens ze in de dakkoffer te laden. • Vervoer nooit waardevolle spullen in de dakkoffer.

Onderhoud • Maak de dakkoffer na gebruik goed schoon en bewaar deze op een schone en droge plaats, buiten bereik van direct zonlicht. • Reinig de dakkoffer met schoon water, eventueel met een autoshampoo. • Gebruik nooit een schuurmiddel, olie, oplosmiddel, of een alcohol-, chloor- of ammoniakhoudend schoonmaakmiddel om de dakkoffer te reinigen of vlekken te verwijderen. Deze middelen beïnvloeden de samenstelling van het kunststof en leiden tot onherstelbare beschadigingen en/ of verkleuringen. **(c)** • Langdurige blootstelling aan UV straling kan leiden tot verkleuring van de dakkoffer.

De invloed van een dakkoffer op het rijgedrag van uw auto • Houd er rekening mee dat de dakkoffer het rijgedrag en de wegligging van uw auto kan beïnvloeden (o.a. gevoeligheid voor zijwind, bochten, en remafstand/remgedrag) en pas uw rijgedrag hierop aan. • Voor zover geen verdere snelheidsbeperking geldt, raden wij aan een maximum snelheid van 130 km/uur te hanteren. • Zorg ervoor dat voor elke reis, de dakkoffer goed gesloten en vergrendeld is. Controleer bij langere ritten tussentijds of de dakkoffer nog steeds goed geplaatst, goed gesloten en goed bevestigd is. Het is belangrijk rekening te houden met de totale hoogte van uw voertuig bij het gebruik van de dakkoffer (ingangen van garages, parkeergarages, tol, etc.)**(d)**. • Verwijder de dakdragers en dakkoffer wanneer u deze niet gebruikt. Zo bespaart u brandstof. • Het geluidsniveau kan hoger zijn tijdens het rijden met de dakkoffer bevestigd op uw dak.

Garantie • De fabrikant is niet aansprakelijk voor schades ontstaan door het niet in acht nemen van de gebruikershandleiding noch voor schades ontstaan door het aanbrengen van veranderingen aan de dakkoffer of het gebruik van niet originele onderdelen. • Voor dit product geldt een fabrieksgarantie van 5 jaar na aankoopdatum op constructie en onderdelen. • Van garantie zijn uitgesloten: schades ontstaan door oneigenlijk gebruik, het niet opvolgen van de gebruikershandleiding, verkleuring van de dakkoffer als gevolg van langdurige blootstelling aan UV straling of force majeure zoals oorlog, terreuraanslagen, natuurrampen en dergelijke.

(POR) Avisos e Instruções

Obrigado por ter adquirido uma Mala de tejadilho NORAUTO. Para assegurar que a sua nova Mala de tejadilho lhe proporciona anos de prazer, cumpra as directrizes indicadas neste manual do utilizador e de montagem. Recomendamos que guarde este documento no interior do seu veículo.

Montar a Mala de tejadilho • Utilize a Mala de tejadilho apenas com barras de tejadilho normalizadas e com aprovação internacional. • Cumpra sempre as instruções dos fabricantes dos automóveis e das barras de tejadilho quando montar as barras de tejadilho. O espaçamento recomendado para as barras de tejadilho é de 70 cm.

Abrir e fechar • Não sobrecarregue a Mala de tejadilho, deve ser possível fechar a tampa da Mala de tejadilho de uma forma fácil e suave. • Retire a chave da fechadura depois de fechar a Mala de tejadilho. Antes de se ir embora, verifique sempre se a tampa está fechada correctamente. • Recomendamos que feche e tranque a caixa bagageira antes de a arrumar.

Carregar a Mala de tejadilho • Nunca exceda a carga do tejadilho, que é prescrita pelo fabricante do automóvel (consulte o folheto de instruções do automóvel). Não se esqueça de que tem de adicionar o peso das barras de tejadilho, o peso da Mala de tejadilho e o peso da carga. Este total não pode exceder a carga máxima permitida do tejadilho. **(b)** • A carga aplicada sobre as barras de tejadilho (peso da mala de tejadilho + peso da carga dentro da mala) não pode nunca ultrapassar a carga admissível para as barras (ver instruções das suas barras de tejadilho). • Tem de arrumar a carga da Mala de tejadilho o mais equilibradamente possível. Não exceda a carga máxima para a Mala de tejadilho. **(a)** Posicione a bagagem pesada por cima das duas barras no centro da Mala de tejadilho. Recomendamos que carregue a parte frontal da sua caixa bagageira com bagagem macia, como cobertores ou roupa. Assim, reduz a probabilidade de danificar a caixa bagageira em caso de colisão. • A sua caixa não foi concebida para transportar animais ou produtos perigosos. • Se, entre os objectos a colocar dentro da mala, tiver objectos pontiagudos, cubra-os bem para evitar danificar a mala. • Nunca transporte artigos soltos dentro da mala. Todos os artigos a transportar dentro da mala devem ser acondicionados em sacos ou malas. • Nunca transporte artigos de valor na mala de tejadilho.

Manutenção • Após a utilização, lave a sua Mala de tejadilho e guarde num local seco e limpo afastado da luz solar directa. • Recomendamos que limpe a Mala de tejadilho após cada utilização. • Limpe a Mala de tejadilho com água da torneira e, se possível, com um champô para automóveis. • Nunca utilize os seguintes produtos para limpar a Mala de tejadilho ou remover manchas: produtos abrasivos, agentes de limpeza, óleo ou solventes e produtos de limpeza com álcool, cloreto ou amónia. Estes produtos têm um impacto na composição do material sintético e provocam danos irreparáveis e/ou descoloração. **(c)** • A exposição prolongada a raios ultravioleta pode alterar a cor da sua Mala de tejadilho.

Influência de uma Mala de tejadilho no desempenho/condução do automóvel • Não se esqueça de que uma Mala de tejadilho influencia o desempenho/condução e a aderência do automóvel à estrada (por exemplo, sensibilidade a ventos laterais, curvas e distâncias de paragem/desempenho de travagem). Ajuste o comportamento de condução a estes factores. • Se não existirem limites de velocidade impostos, recomendamos uma velocidade máxima de 130 km/hora. • Antes de cada viagem certifique-se de que a caixa está devidamente fechada e trancada. Em caso de longas viagens, verifique regularmente se a mala de tejadilho está bem colocada, bem fechada e segura. É importante considerar a altura total do seu veículo ao usar a mala de tejadilho. (Entradas para garagens, parques de estacionamento, portagens, etc.)**(d)** • Retire a caixa e as barras de tejadilho quando não as utilizar. Desta forma, poupa combustível. • Pode notar níveis de ruído superiores ao conduzir com a sua Mala de tejadilho montada no tejadilho do seu carro.

Garantia • O fabricante não é responsável por danos provocados pela não conformidade com o manual do utilizador nem por danos provocados por alterações na Mala de tejadilho ou a utilização de peças não originais. • A garantia de fábrica deste produto é de 5 anos a partir da data de compra e é aplicável à construção e peças. • Excluídos da garantia estão: danos provocados por utilização incorrecta, não conformidade com o manual do utilizador, alteração da cor ou do material da caixa devido a exposição prolongada a luz natural ou força maior, como, por exemplo, guerra, actos de terrorismo, catástrofes naturais, etc.

(POL) Ostrzeżenia i instrukcje

Dziękujemy za zakup boksu dachowego NORAUTO. Aby nowy boks dachowy zapewnił Państwu zadowolenie z użytkowania przez wiele lat, prosimy przestrzegać wskazówek zawartych w niniejszej instrukcji montażu i obsługi. Zalecamy, aby przechowywać ten dokument w pojeździe.

Montaż boksu dachowego • Boks dachowy należy stosować wyłącznie na belkach dachowych znormalizowanych i zgodnych z międzynarodowymi normami. • Montując belki dachowe, należy przestrzegać instrukcji ich producenta oraz producenta samochodu. • Zalecana odległość między belkami wynosi 70 cm.

Otwieranie i zamykanie • Nie wolno nadmiernie obciążać boksu – jego pokrywa powinna zamykać się łatwo i bez przeszkód. • Po zamknięciu pokrywy należy wyjąć kluczyk z zamka. Przed rozpoczęciem podróży należy sprawdzić, czy pokrywa jest dobrze zamknięta. • Zalecamy zamknięcie i zabezpieczenie bagażnika dachowego przed dłuższym przechowywaniem.

Pakowanie bagażnika dachowego • W żadnym wypadku nie wolno przekraczać dopuszczalnego obciążenia boksu, określonego przez producenta samochodu (patrz instrukcja samochodu). Należy pamiętać, że masa łączna to waga belek dachowych, boksu oraz ładunku. Masa łączna nie może przekraczać maksymalnego dopuszczalnego obciążenia dachu. **(b)** • Ciężar przewożony na belkach dachowych (waga kufra + waga bagażu) nie może przekraczać dozwolonej ładowności belek dachowych (zob. instrukcję obsługi belek dachowych). • Ładunek boksu należy rozłożyć możliwie równomiernie. Nie przekraczać maksymalnej ładowności boksu. **(a)** Ciężkie bagaże należy umieścić na dwóch belkach w centralnej części boksu. Zalecamy umieszczenie na przedzie bagażnika dachowego miękkiego bagażu, takiego jak koc lub ubrania. W ten sposób zwiększa się poziom bezpieczeństwa w razie wypadku. • Boks nie jest przeznaczony do przewożenia zwierząt ani przedmiotów niebezpiecznych. • Podczas transportu bagażu z ostrymi krawędziami lub wystającymi elementami, należy się upewnić, że krawędzie i wystające części są dobrze zabezpieczone, tak aby uniknąć uszkodzenia autoboxa. • Nie wrzucać rzeczy luzem do kufra – wszystkie bagaże powinny być przewożone w torbach lub plecakach. • Nie należy przewozić w kufrze rzeczy wartościowych.

Konserwacja • Po użyciu boks należy umyć i przechowywać w czystym i suchym miejscu nienarażonym na bezpośrednie działanie promieni słonecznych. • Boks powinien być myty po każdym użyciu. • Boks należy przemywać wodą i płynem do mycia samochodów. • Do czyszczenia boksu i usuwania plam nie wolno stosować środków czyszczących, materiałów ściernych oleju lub rozpuszczalników ani środków czyszczących zawierających alkohol, chlor lub amoniak. Środki te wpływają na skład materiału syntetycznego i mogą nieodwracalnie zniszczyć i/lub odbarwić boks. **(c)** • Przedłużone oddziaływanie promieniowania ultrafioletowego może spowodować odbarwienie boksu.

Wpływ bagażnika dachowego na działanie/obsługę samochodu • Należy pamiętać, że bagażnik dachowy wpływa na działanie/zachowanie samochodu na drodze (Na przykład podatność na boczne podmuchy, pokonywanie zakrętów oraz drogę hamowania/skuteczność hamulców). Należy uwzględnić te czynniki podczas prowadzenia samochodu. • Na drogach, na których nie obowiązuje ograniczenie prędkości, zaleca się nie przekraczać 130 km/godz. • Przed każdą podróżą należy sprawdzić, czy boks jest prawidłowo zamknięty. W przypadku długich tras proszę sprawdzić, czy bagażnik dachowy jest nadal w dobrym stanie, dobrze zamknięty i dobrze zamocowany. Ważne jest, aby wziąć pod uwagę całkowitą wysokość pojazdu podczas korzystania z bagażnika dachowego (wjazd do garażu na parking itp.)**(d)**. • Belki dachowe i boks należy demontować, gdy nie są używane. Pozwala to ograniczyć zużycie paliwa. • Podczas jazdy samochodem z zamontowanym na dachu boksem można zauważyć zwiększony poziom hałasu.

Gwarancja • Producent nie odpowiada za szkody spowodowane Nieprzestrzeganiem niniejszej instrukcji obsługi ani modyfikacją boksu lub użyciem nieoryginalnych części. • Gwarancja fabryczna na ten produkt jest ważna pięć lat od daty zakupu i obejmuje konstrukcję oraz części. • Gwarancja nie obejmuje: uszkodzeń spowodowanych niewłaściwym użytkowaniem, nieprzestrzeganiem zaleceń podanych w niniejszej instrukcji użytkownika, odbarwieniami i zmianami właściwości materiału na skutek długiego oddziaływania naturalnego światła oraz działaniem siły wyższej – wojny, działań terrorystycznych, klęsk żywiołowych itp.

Norauto

Bermude 100, 200, 300, 400, 500

FRA **Mode d'Emploi**
SPA **Manual de uso**
ITA **Manuale utente**
ENG **User Manual**
NED **Gebruikershandleiding**
POR **Manual do utilizador**
POL **Instrukcja obsługi**
DEU **Gebrauchsanweisung**
ROM **Manual de utilizare**
RUS **Инструкция по эксплуатации**

A lire imperativement avant toute utilistion
Por favor, leer antes del uso
Si prega di leggerlo prima dell'uso
Please read before use
Gelieve te lezen voor gebruik
Por favor, leia antes de usar
Prosimy przeczytać przed użyciem
Bitte lesen Sie sich diese Anweisung vor dem Gebrauch durch
A se citi înainte de utilizare
Прочитайте перед использованием

©2018, 32358 rev. 01

(DEU) Warnhinweise und Gebrauchsanweisung

Vielen Dank, dass Sie sich für den Kauf dieser Dachbox NORAUTO entschieden haben. Um sicherzustellen, dass Sie sich auch noch nach Jahren an Ihrer neuen Dachbox erfreuen können, befolgen Sie bitte die in dieser Montage- und Gebrauchsanweisung enthaltenen Anweisungen. Wir empfehlen, dieses Dokument im Inneren Ihres Fahrzeugs aufzubewahren.

Montieren der Dachbox • Verwenden Sie die Dachbox nur in Verbindung mit international genormten und zugelassenen Dachträgern. • Beachten Sie bei der Montage der Dachträger stets die Anweisungen des Fahrzeug- und Dachträgerherstellers. Der empfohlene Abstand der Dachträger beträgt 70 cm.

Öffnen und Schließen der Dachbox • Überladen Sie die Dachbox nicht. Der Deckel der Dachbox sollte sich einfach und mühelos schließen lassen. • Ziehen Sie den Schlüssel ab, nachdem die Dachbox geschlossen wurde. Kontrollieren Sie stets vor dem Losfahren, ob der Deckel sicher geschlossen ist. • Vor Lagerung empfehlen wir, die Dachbox zu schließen und dabei zu verriegeln.

Beladen der Dachbox • Überschreiten Sie keinesfalls die maximale Dachlast gemäß Herstellerangaben (siehe Betriebsanleitung des Fahrzeugs). Beachten Sie, dass das Gewicht von Dachträger, Dachbox und Ladung addiert werden muss. Dieses Gesamtgewicht darf die zulässige Höchstlast des Daches nicht überschreiten. **(b)** • Sie dürfen das zulässige Gesamtgewicht für Ihren Dachgepäckträger (Gewicht der Dachbox + Gewicht der Ladung) keinesfalls überschreiten (siehe die Gebrauchsanweisungen zu Ihrem Dachgepäckträger). • Die Ladung muss in der Dachbox möglichst gleichmäßig verteilt werden. Überschreiten Sie die zulässige Höchstlast der Dachbox nicht. **(a)** Positionieren Sie schweres Gepäck über den beiden Trägern in der Mitte der Dachbox. Wir empfehlen Ihnen, die Vorderseite Ihrer Dachbox nur mit weichem Gepäck zu beladen, z. B. mit Kleidungsstücken oder Decken. Sie erhöhen dadurch im Falle eines Unfalls die Sicherheit. • Ihre Box ist nicht dafür ausgelegt, Tiere oder gefährliche Güter zu transportieren.

Wartung • Waschen Sie die Dachbox nach dem Gebrauch aus und bewahren Sie sie an einen sauberen, trockenen Ort, außerhalb von direktem Sonnenlicht, auf. • Wir empfehlen die Reinigung der Dachbox nach jedem Gebrauch. • Reinigen Sie die Dachbox mit Leitungswasser und möglichst mit Autoshampoo. • Zum Reinigen Ihrer Dachbox oder zum Entfernen von Schmutz oder Flecken dürfen Sie keinen der folgenden Produkte verwenden: Scheuermittel, Mineralölprodukte, Lösungsmittel und Reinigungsprodukte, die Alkohol, Chlor oder Ammoniak enthalten. Diese Produkte wirken auf die Zusammensetzung des Kunststoffmaterials ein und führen zu irreparablen Schäden und/oder Farbveränderungen. **(c)** • Wird die Box über einen längeren Zeitraum direktem Sonnenlicht ausgesetzt, kann die UV-Strahlung zu einer Veränderung der Farbe Ihrer Dachbox führen.

Einfluss einer Dachbox auf das Fahrverhalten Ihres Fahrzeugs • Wenn Sie Gepäckstücke mit scharfen Ecken oder Kanten oder herausragenden Teilen transportieren, müssen Sie diese gut abdecken und einpacken, damit sie die Dachbox nicht beschädigen. • Transportieren Sie niemals lose Gegenstände in der Dachbox, sondern packen Sie diese stets in Taschen oder Koffer, die Sie in die Dachbox legen dürfen. • Transportieren Sie niemals Wertsachen in der Dachbox • Bitte beachten Sie, dass sich eine Dachbox auf das Fahrverhalten und die Straßenlage Ihres Fahrzeugs auswirkt (z.B.: Empfindlichkeit bei Seitenwind, Kurven und Bremsweg bzw. Bremsverhalten). Passen Sie ihr Fahrverhalten an diese Faktoren an. • Falls keine Geschwindigkeitsbeschränkung besteht, empfehlen wir eine Höchstgeschwindigkeit von 130 km/h. • Stellen Sie vor jeder Reise sicher, dass die Box einwandfrei geschlossen und verriegelt ist. Stellen Sie bitte bei Langstreckenfahrten regelmäßig sicher, dass die Dachbox immer gut platziert, verschlossen und fixiert ist. Bei der Verwendung der Dachbox ist es wichtig, die Gesamthöhe des Fahrzeuges zu berücksichtigen! (Garageneinfahrten, Parkhäuser, Mautstellen, usw.). **(d)** • Entfernen Sie Dachträger und Dachbox bei Nichtgebrauch. Auf diese Weise können Sie Kraftstoff sparen. • Es kann sein, dass Sie einen höheren Geräuschpegel beim Fahren wahrnehmen, wenn Ihre Dachbox auf dem Dach Ihres Fahrzeugs befestigt ist.

Gewährleistung • Der Hersteller haftet weder für Schäden durch Missachtung der Gebrauchsweisung noch für Schäden aufgrund von Veränderungen an der Dachbox oder der Verwendung von Nicht-Originalteilen. • Die werkseitige Gewährleistung für dieses Produkt beträgt 5 Jahre ab Kaufdatum und gilt für Konstruktion und Teile. • Ausgeschlossen aus der Gewährleistung sind: Schäden durch unsachgemäße Verwendung, Missachtung der Gebrauchsanweisung, Veränderungen der Farbe oder des Materials der Box infolge längerer Lichteinwirkung oder höhere Gewalt, wie z. B. Krieg, Terrorakte, Naturkatastrophen usw.

(ROM) Avertismente şi instrucţiuni

Vă mulţumim pentru achiziţionarea unui portbagaj de pavilion NORAUTO. Pentru a vă asigura că veţi putea utiliza în mod plăcut noul portbagaj de pavilion timp de mulţi ani de zile, urmaţi instrucţiunile incluse în acest manual de asamblare şi utilizare. Vă recomandăm să păstraţi acest document în vehiculul dumneavoastră.

Montarea portbagajului de pavilion • Utilizaţi portbagajul de pavilion numai împreună cu bare de pavilion standardizate şi aprobate pe plan internaţional. • La montarea barelor de pavilion, respectaţi întotdeauna instrucţiunile producătorului vehiculului şi cele ale producătorului barelor de pavilion. Distanţa recomandată dintre barele de pavilion este de 70 cm.

Deschiderea şi închiderea • Nu supraîncărcaţi portbagajul de pavilion; este necesar să puteţi închide capacul portbagajului de pavilion uşor şi fără impedimente. • Scoateţi cheia din încuietoare după închiderea portbagajului de pavilion. Înaintea pornirii vehiculului, verificaţi întotdeauna capacul pentru a vă asigura că este închis corect. • Vă recomandăm să încuiaţi cutia-portbagaj înainte de a o pune la păstrare.

Încărcarea portbagajului de pavilion • Nu depăşiţi niciodată sarcina maximă permisă pentru pavilion, specificată de producătorul vehiculului (vezi broşura cu instrucţiuni a vehiculului). Aveţi în vedere faptul că trebuie să adăugaţi greutatea barelor de pavilion, greutatea portbagajului de pavilion şi greutatea sarcinii. Acest total nu trebuie să depăşească sarcina maximă permisă a pavilionului. **(b)** • Niciodată nu trebuie depăşită sarcina admisă pentru suportul dvs. de bagaje (greutatea cutiei-portbagaj + greutatea încărcăturii). • Sarcina portbagajului de pavilion trebuie distribuită cât mai uniform posibil. Nu depăşiţi sarcina totală admisă pentru portbagajul de pavilion. **(a)** Poziţionaţi bagajele grele deasupra celor două bare, în centrul portbagajului de pavilion. Vă recomandăm să încărcaţi extremitatea faţă a cutiei-portbagaj cu bagaje uşoare, precum pături sau îmbrăcăminte. Faptul măreşte siguranţa în caz de coliziune. • Portbagajul dumneavoastră nu a fost proiectat pentru transportul animalelor sau al bunurilor periculoase.

Întreţinerea • După utilizare, spălaţi portbagajul de pavilion şi depozitaţi-l într-un loc curat şi uscat, ferit de radiaţiile solare directe. Recomandăm curăţarea portbagajului de pavilion după fiecare utilizare. • Curăţaţi portbagajul de pavilion cu apă de la robinet, adăugând, eventual, un şampon auto. • Nu utilizaţi niciodată următoarele produse pentru a curăţa cutia-portbagaj sau pentru a scoate petele: substanţe abrazive, cherosen sau solvenţi şi produse de curăţare care conţin alcool, clor sau amoniac. Aceste produse au impact asupra compoziţiei materialului sintetic şi cauzează deteriorări ireparabile şi/sau decolorare. **(c)** Expunerea prelungită la radiaţii ultraviolete poate cauza alterarea culorii portbagajului de pavilion. • La transportarea unui bagaj cu muchii ascuţite sau profil reliefat, asiguraţi-vă că muchiile şi părţile în relief sunt corect acoperite pentru a evita deteriorarea cutiei-portbagaj. • În cutia-portbagaj, nu transportaţi niciodată articole neambalate, înainte de a fi încărcate în cutia-portbagaj, toate bagajele vor fi ambalate în cutii sau valize. • Nu transportaţi niciodată obiecte de valoare în cutia-portbagaj.

Influenţa unui portbagaj de pavilion asupra performanţei/manevrabilităţii vehiculului dvs. • Vă rugăm să luaţi în considerare faptul că un portbagaj de pavilion influenţează performanţa/manevrabilitatea şi ţinuta la drum ale vehiculului dvs. (de ex. sensibilitatea la vântul din lateral, deplasarea în curbă şi distanţa de oprire/performanţa de frânare). Adaptaţi-vă comportamentul de conducere la aceşti factori. • Dacă nu sunt impuse limite de viteză, vă recomandăm o viteză maximă de 130 km/oră. Înainte de fiecare călătorie, asiguraţi-vă că portbagajul de pavilion este închis şi blocat corespunzător. • În cazul deplasărilor lungi, verificaţi periodic dacă cutia de acoperiş este întotdeauna bine poziţionată, bine închisă şi securizată. Este important să luaţi în considerare înălţimea totală a vehiculului atunci când utilizaţi cutia de acoperiş. (Intrări la garaje, parcări auto, taxe etc.).**(d)** • Îndepărtaţi barele de pavilion şi portbagajul când nu le utilizaţi. Astfel, veţi economisi carburant. Este posibil să observaţi o creştere a nivelului de zgomot atunci când călătoriţi cu portbagajul de pavilion montat pe vehicul.

Garanţie • Producătorul nu este responsabil pentru daunele cauzate de nerespectarea manualului de utilizare, nici pentru daunele cauzate de modificările aduse portbagajului de pavilion sau utilizarea unor piese provenite de la alţi producători. • Garanţia din fabrică pentru acest produs este de 5 ani începând de la data achiziţiei şi se aplică structurii şi pieselor. • Garanţia nu acoperă: daunele cauzate de utilizarea incorectă, nerespectarea manualului de utilizare, alterarea culorii sau materialului pavilionului cauzată de expunerea îndelungată la lumină naturală sau de situaţii de forţă majoră, cum ar fi războiul, actele teroriste, cataclismele naturale etc.

(RUS) Меры предосторожности и инструкция по эксплуатации

Благодарим вас за приобретение багажного бокса NORAUTO. Чтобы обеспечить успешную многолетнюю эксплуатацию вашего нового багажного бокса, следуйте указаниям, приведенным в данной инструкции по сборке и эксплуатации. Рекомендуется хранить этот документ в автомобиле.

Установка багажного бокса • Используйте багажный бокс исключительно в комбинации с верхними багажными дугами, которые отвечают международным стандартам и требованиям. • При установке верхних багажных дуг всегда выполняйте требования инструкции по установке дополнительных принадлежностей для автомобиля и инструкции изготовителя данного оборудования. Рекомендуемое расстояние между багажными дугами составляет 70 см.

Открывание и закрывание • Никогда не перегружайте багажный бокс, крышка багажного бокса должна закрываться легко и без особых усилий. • Вынимайте всегда ключ из замка, прежде чем закрыть багажный бокс. Перед выездом всегда проверяйте, чтобы крышка бокса хорошо была закрыта. • Рекомендуем закрыть автомобильный бокс на защелки перед помещением его на хранение.

Загрузка багажного бокса • Вес перевозимого в боксе груза не должен превышать максимально допустимого веса, предписанного автопроизводителем (ознакомьтесь с инструкциями автопроизводителя). Примите во внимание, что Вам необходимо учесть вес багажных дуг, багажного бокса и размещенного в нем груза. Общий вес всех этих компонентов не должен превышать максимально допустимой нагрузки на крышу. **(b)** • Не превышайте допустимую нагрузку (вес багажного бокса + вес груза) багажника, установленного на крыше Вашего автомобиля (см. инструкцию по эксплуатации багажного бокса). • Груз должен быть размещен в багажном боксе наиболее равномерным образом. Не допускайте превышения максимально допустимой нагрузки багажного бокса. **(a)** Наиболее тяжелые компоненты груза должны располагаться в центральной части багажного бокса при применении двух верхних багажных дуг. Рекомендуем загружать передний край автомобильного бокса мягким багажом, таким как одеяла или одежда. Это позволит повысить безопасность в случае столкновения. • Багажный бокс не предназначен для перевозки животных, а также опасных грузов.

Техобслуживание • После каждого применения промывайте багажный бокс водой. Храните его в чистом сухом месте вне воздействия прямых солнечных лучей. Мы рекомендуем Вам очищать багажный бокс от загрязнений после каждого применения. • Мойте багажный бокс водопроводной водой по возможности с применением специальных моющих средств для автомобилей. • Не используйте следующие средства для очистки багажного бокса либо удаления пятен: абразивные вещества, масло, растворители, а также чистящие средства, содержащие алкоголь, хлор либо аммиак. Данные средства воздействуют негативно на структуру синтетического материала и приводят к его непоправимому разрушению и/или обесцвечиванию. **(c)** • Длительное воздействие ультрафиолетового излучения может привести к изменению цвета багажного бокса. • При перевозке предметов с острыми краями либо грузов, выступающих за габариты багажника, убедитесь, что острые края и выступающие части груза тщательно упакованы во избежание повреждения багажного бокса. • Не перевозите предметы в багажном боксе в незакрепленном положении. Багаж должен быть упакован в сумки либо чемоданы, которые затем помещают в багажный бокс. • Не перевозите в багажном боксе ценные вещи.

Воздействие багажного бокса на работу Вашего автомобиля и его управление • Пожалуйста, обратите внимание на то, что багажный бокс влияет на работу и управление Вашего автомобиля, а также на характер его передвижения (например, чувствительность к боковому ветру, поворотные и тормозные характеристики, а также длина тормозного пути). Учитывайте данные факторы при Вашей езде в автомобиле. • Если нет ограничений скорости, мы рекомендуем Вам не превышать максимальной скорости в 130 км/ч. • Перед каждой поездкой проверяйте надежность крепления багажного бокса, а также, хорошо ли он заперт. • При длительных поездках, регулярно контролируйте правильность размещения, закрытия и надёжность фиксации бокса. Важно принимать во внимание общую высоту автомобиля, при использовании багажного бокса. (въезды в гараж, паркинги, пункты взимания платы за проезд, и т.д.) **(d)** • Снимайте багажные дуги и багажный бокс, если Вы их не используете. Это позволит Вам сэкономить горючее. • Если на крыше автомобиля установлен багажный бокс, уровень шума может увеличиваться.

Гарантия • Производитель не несет ответственности за ущерб, нанесённый по причине несоблюдения инструкций по эксплуатации, а также по причине внесенных изменений в конструкцию багажного бокса или по причине использования неоригинальных деталей и запчастей. • Заводская гарантия для данного оборудования действительна в течение 5 лет начиная со дня покупки и распространяется как на данное оборудование, так и на его компоненты. • Действие данной гарантии не распространяется на следующие случаи: если повреждение оборудования вызвано ненадлежащим использованием данного оборудования, несоблюдением требований инструкции по эксплуатации, изменением цвета материала, из которого изготовлен багажный бокс, в связи с длительным воздействием естественного света или обстоятельствами непреодолимой силы, такими как война, террористические акты, стихийные бедствия и т. д.

	Bermude 100, 200	Bermude 300, 400, 500
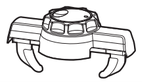	4	4
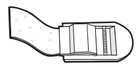		2
	2	2

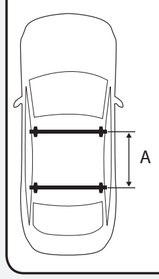

Bermude 100, 200, 300
A = min. **640** mm
max. **815** mm
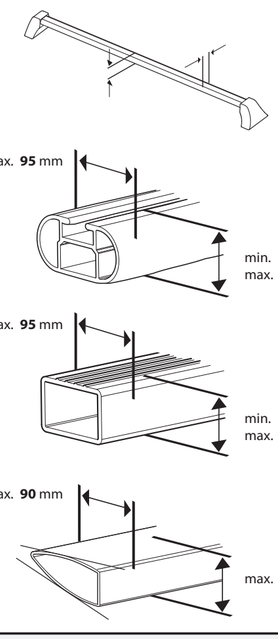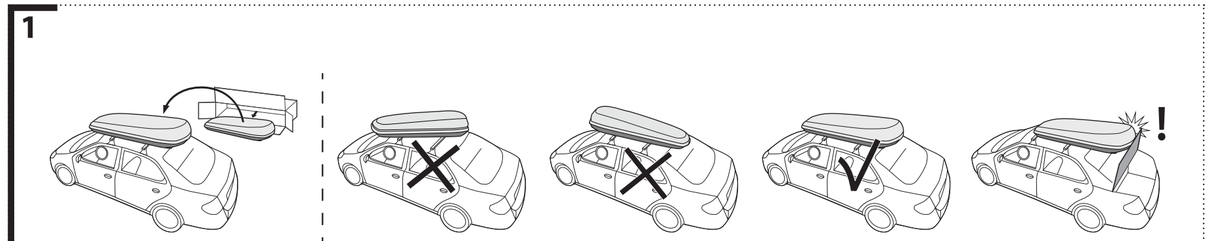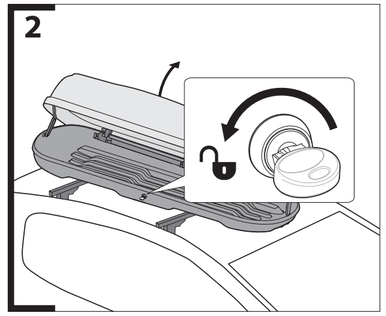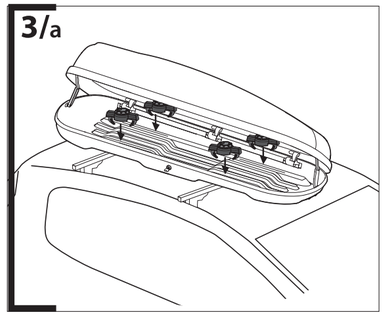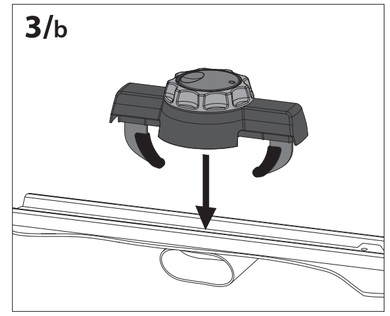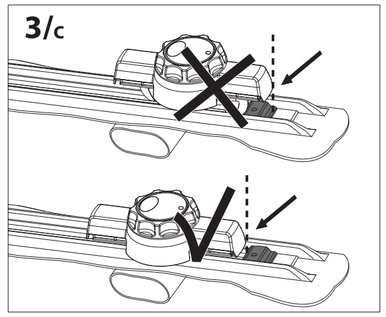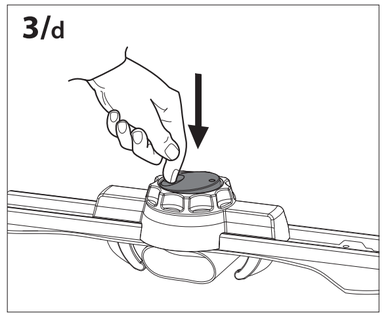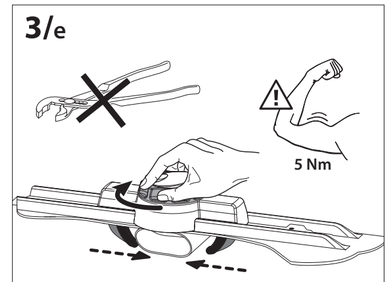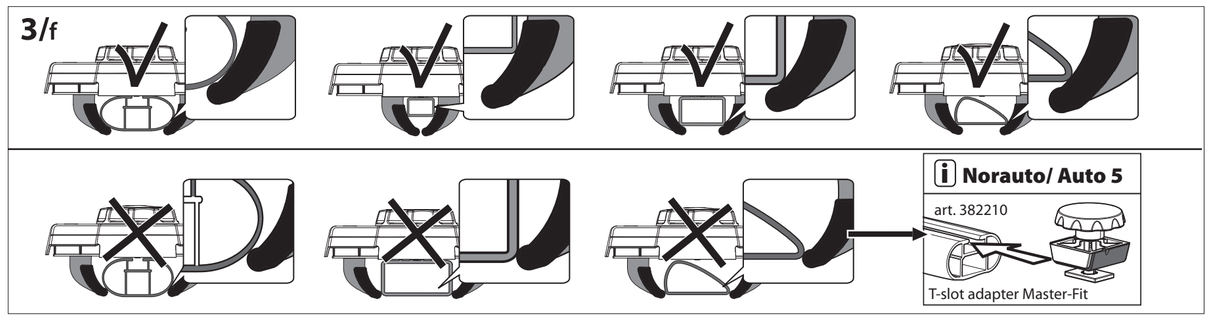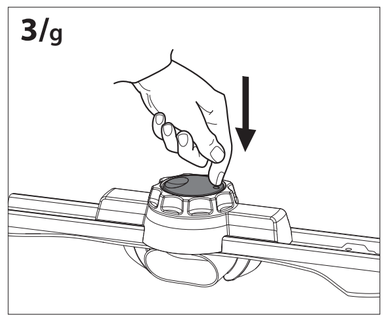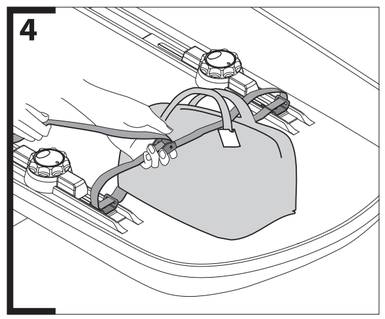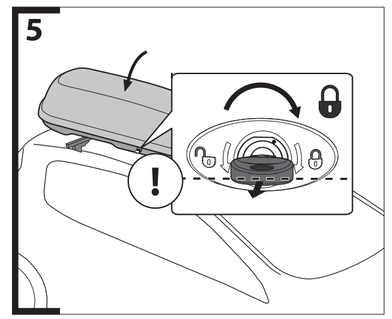
Bermude 400, 500
A = min. **620** mm
max. **930** mm